LED Moodulvalgusti ELA ADV2 M3



- Tridonicu driver
- Süvispaigaldus
  (pindpaigalduseks ja riputamiseks eraldi tarvikud)
- Sobib paigalduseks 600x600 moodullakke
- Värviedastusindeks CRI > 80
- Värvitolerants 3 MacAdam'i sammu
- UGR <19
- Eluiga: 102 000h
- Hajuti: PMMA
- Kaitseaste: IP20
- Löögikindlus: IK02
- Raami värvus: valge RAL9003

TRIDONIC

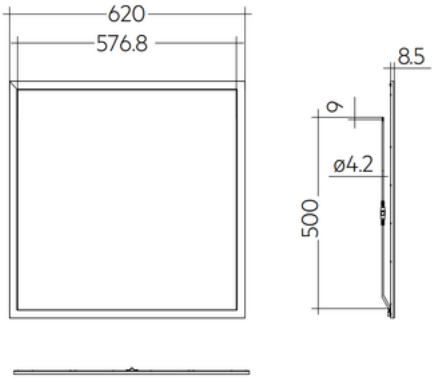

Tootekood	Nimetus	Mõõdud	Võimsus	Valgusvoog	Efektiivsus	Värvi temp.	CRI
28005389	ELA 600x600mm 3800lm 840 ADV2 M3	595x595x 8,5mm	23,2W	3049lm	133lm/W	4000K	>80
			31,6W	4017lm	128lm/W		
			35,9W	4447lm	125lm/W		
28005388	ELA 600x600mm 3800lm 830 ADV2 M3	595x595x 8,5mm	23,2W	2881lm	125lm/W	3000K	>80
			31,6W	3799lm	121lm/W		
			35,9W	4213lm	118lm/W		

*Soovi korral võimalik tellida 6500K valgusteid

Lisatarvikud				
Tüüp	Materjal	Suurus	Tootekood	Värvus
ACE SURFACE MOUNT KIT 600x600mm AL WH G2	Aluminium	601x601x43mm	28003372	Valge
Tüüp	Materjal	Trossi Pikkus	Tootekood	Värvus
ACE SUSPENSION KIT 600-625mm STL SI G2	metall	1,2m	28003374	Hõbedane







